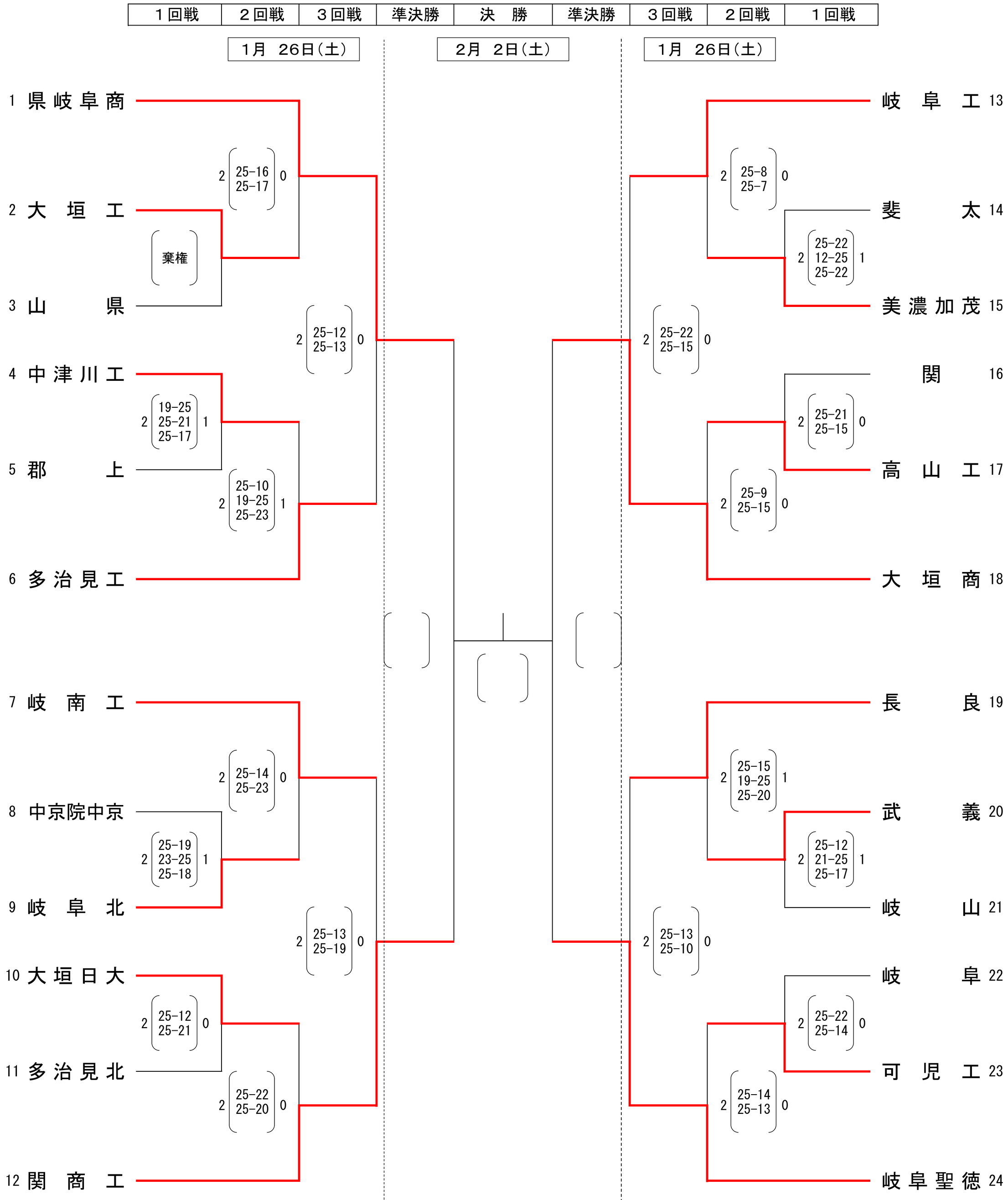平成３０年度　岐阜県高等学校新人バレーボール大会
兼　東海高等学校バレーボール選抜大会岐阜県予選　男子
会場　１日目：岐南工、岐阜工　　２日目：せきしんふれ愛アリーナ